ОБЩЕСТВО С ОГРАНИЧЕННОЙ ОТВЕТСТВЕННОСТЬЮ
«ИНТЕЛЛЕКТ СТАЙЛ»

ЭЛЕКТРОННЫЕ КОДОВЫЕ ДВЕРНЫЕ ЗАМКИ ДЛЯ ГОСТИНИЦ, АПАРТАМЕНТОВ, КВАРТИР, ОФИСОВ, ОБЩЕЖИТИЙ iLOCKS IS711F 433+BLE

ПАСПОРТ

ПС- iLOCKS IS711F 433+BLE

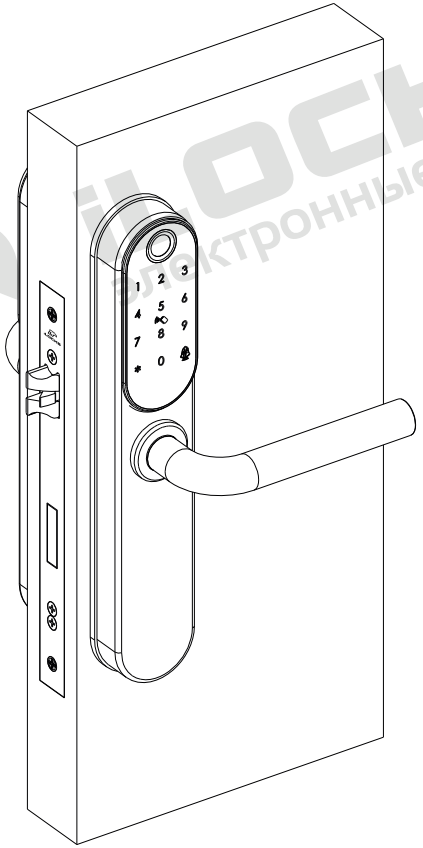

г. Краснодар, 2026 г.

1. ОСНОВНЫЕ СВЕДЕНИЯ

1.1. Паспорт распространяется на электронные замки серии iLOCKS IS711F 433+BLE, предназначенные для управления доступом гостей в номера и персонала гостиницы, офиса и УК в помещения и служебные зоны.

2. ОСНОВНЫЕ ТЕХНИЧЕСКИЕ ДАННЫЕ

2.1. Основные технические характеристики представлены в таблице 1.

Таблица 1. Характеристики

Модель замка	iLOCKS IS711F 433+BLE
Габариты панелей (ШхВхГ)	Внешняя 53х283х22,5 мм Внутренняя 53х283,5х29 мм
Цвета	Серебро, чёрный
Материал корпуса	Металл, ABS-пластик
Электропитание (рабочее напряжение)	4,5 ~ 6,0 В постоянного тока
Источники питания	4 алкалиновые батареи AAA 1,5 В
Срок службы батарей	15000 срабатываний
Ток в режиме покоя	< 25 мкА
Рабочий ток	< 200 мА
Записи о срабатываниях	1990 последних записей
Рабочая частота	13,56 МГц (карта Mifare), Sub-1G (433 МГц), BLE 4.2
Расстояние считывания	< 2 см
Рабочая температура	– 20 ~ + 50 °C
Рабочая влажность	10 ~ 95 %
Способы разблокировки	Микроволновая индукция, дистанционное открытие, мобильное приложение, коды разблокировки, отпечаток пальца; аварийный механический ключ
Время разблокировки	5 секунд
Сигнал о низком уровне заряда батарей	При падении напряжения ниже 4,8 В подается троекратный звуковой сигнал. Замок можно открыть еще до 50 раз.
Программное обеспечение	iLocks
Операционная система	Windows 10 или более поздние
Совместимость с PMS	Поддерживается

3. КОМПЛЕКТАЦИЯ И СПЕЦИФИКАЦИЯ

3.1. Комплектация:

- Передняя панель с ручкой, кодовой панелью, считывателем и сканером отпечатка пальца - 1 шт.;
- Задняя панель с ручкой и батарейным отсеком - 1 шт.;
- Врезной механизм замка - 1 шт.;
- Комплект из двух механических ключей - 1 шт. ;
- Комплект фурнитуры - 1 шт.;
- Ответная планка, запорная коробка -1 шт.

3.2. Структурная схема (спецификация) и габаритные характеристики замков типа iLOCKS IS711F 433+BLE представлены на рисунке №1.

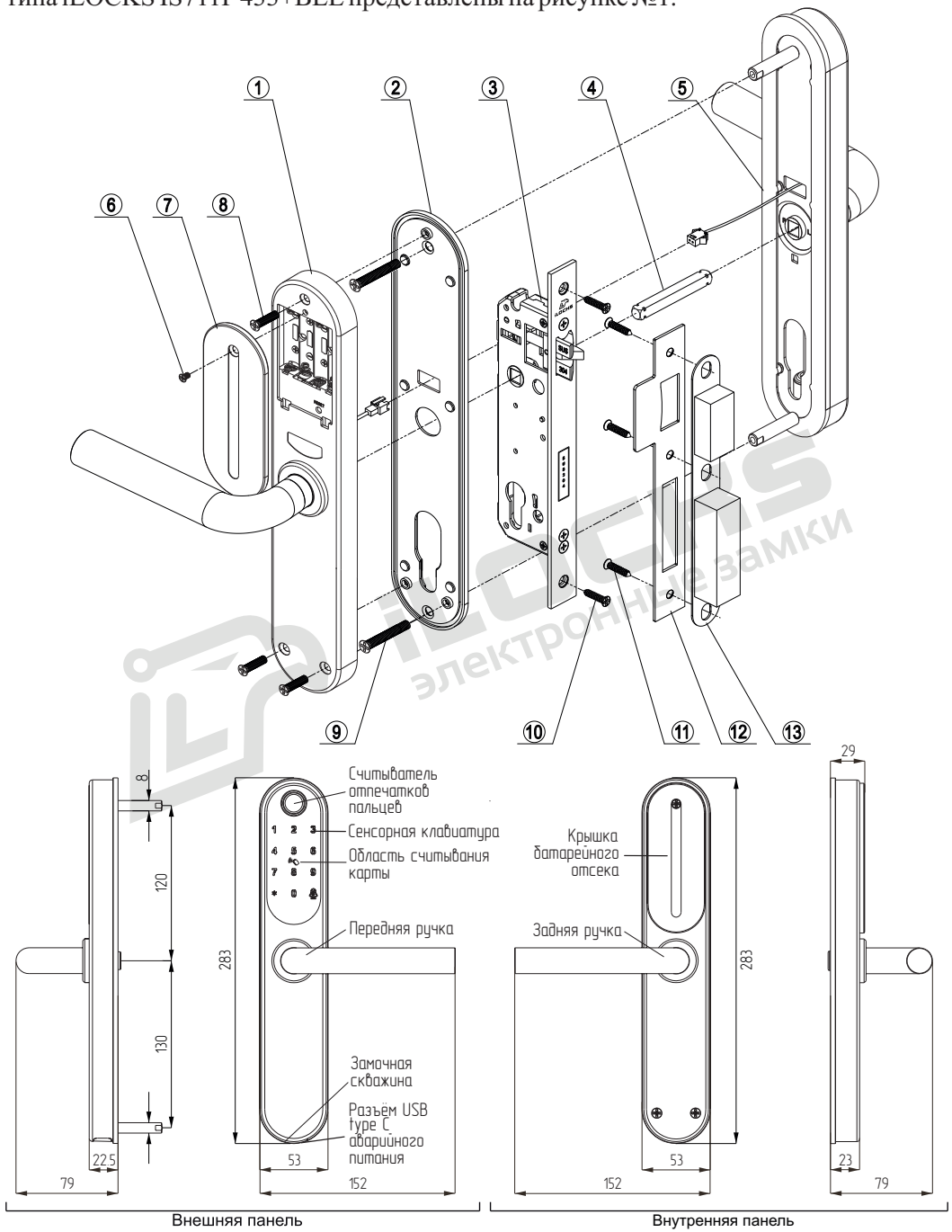

Рисунок №1 – Структурная схема (спецификация) и габариты замков типа iLOCKS IS711F 433+BLE

Таблица 2. Спецификация

1 Задняя (внутренняя) панель с батарейным отсеком — x1	2 Монтажная пластина задней панели — x1	3 Врезной замок (механизм замка) — x1
4 Большой четырехгранный шток: 8x8x60, 8x8x70, 8x8x80 мм* — x1	5 Передняя (внешняя) панель с комплектом механических ключей — x1	6 Винт крышки батарейного отсека, 4x8 мм — x1
7 Крышка батарейного отсека — x1	8 Винт крепления задней (внутренней) панели, 5x18 мм — x3	9 Крепежный винт: 5x30, 5x40,5x50 мм* — x2
10 Саморез крепления врезного замка, 4x20 мм — x2	11 Саморез крепления ответной части, 4x20 мм — x3	12 Ответная часть дверного замка — x1
13 Запорная коробка — x1		

** Длина большого четырехгранного штока (№4) и крепежных винтов (№9) может быть изменена в зависимости от толщины дверного полотна по предварительной договоренности с производителем изделия.*

*** Производитель оставляет за собой право вносить изменения в дизайн и комплектацию изделия, не ухудшающие характеристики устройства в целом, без предварительного уведомления и изменения руководства и паспорта изделия.*

4. РЕСУРС, СРОКИ СЛУЖБЫ И ГАРАНТИИ ИЗГОТОВИТЕЛЯ

4.1. Изготовитель гарантирует соответствие замков требованиям технической и конструкторской документации при соблюдении потребительских условий эксплуатации и хранения.

4.2. При соблюдении условий эксплуатации срок службы изделия может составлять до 1 000 000 циклов (открываний).

4.3. При соблюдении условий эксплуатации и монтажа сертифицированными партнерами на изделие распространяется гарантия от заводского брака – 36 месяцев.

4.4. В случае механического повреждения или несоблюдения требований эксплуатации, гарантия на изделие не распространяется. Восстановление работоспособности изделия оплачивается отдельно.

4.5. Форма письменной рекламации (претензии) представлена в Приложении №1 к настоящему паспорту.

4.6. Рекламацию (претензию) в случае обнаружения дефектов или поломок замка по вине изготовителя (поставщика) эксплуатант может подать в течение всего периода действия гарантии на товар.

5. УКАЗАНИЯ ПО ТРАНСПОРТИРОВАНИЮ И ХРАНЕНИЮ

5.1. Транспортирование изделий производится любым видом транспорта в соответствии с едиными правилами, действующими на данном виде транспорта.

5.2. Электронные замки должны храниться и использоваться в сухом, отапливаемом помещении, обеспечивающем сохранность изделий от механических повреждений и действия агрессивных сред.

5.3. Упаковка оборудования обеспечивает сохранность при транспортировке, хранении при условии надлежащего с ним обращения и соблюдения правил транспортировки. Используемая тара (упаковка) однократного использования, подлежит утилизации в соответствии с требованиями законодательства страны эксплуатации.

5.4. Сведения о хранении вносятся в таблицу 3.

Таблица 3. Сведения о хранении

Дата		Условия хранения изделия	Должность, фамилия, инициалы ответственного лица
Установка на хранение	Снятие с хранения		

6. ИНСТРУКЦИЯ ПО МОНТАЖУ/УСТАНОВКЕ

6.1. Порядок монтажа/установки описан в руководстве по эксплуатации разработанном и утвержденном в установленном порядке предприятием-изготовителем.

7. УСЛОВИЯ ЭКСПЛУАТАЦИИ

7.1. Для сохранения гарантии рекомендуется воздержаться от механических воздействий на считыватель, интерфейсные кабели, а также необоснованного нарушения конструктивной целостности изделия.

7.2. При монтаже замка необходимо обеспечить минимальное расстояние от торцевой планки до ответной – 2 мм по всей поверхности. Все выдвижные защелки должны свободно заходить в отверстия ответной планки.

7.3. Запрещается разбирать замок неспециалистам. При возникновении такой необходимости разборку следует выполнять под руководством специалиста с соответствующей квалификацией.

7.4. Эксплуатация электронного замка с разряженными батареями недопустима.

7.5. Использование механических ключей в качестве основного средства разблокировки электронного замка запрещено. Это может привести к выходу из строя аварийного средства разблокировки замка. Механические ключи необходимы только для аварийного открытия замка в случае полного разряда батарей для их замены.

7.6. Для разблокировки электронного замка IS711F 433+BLE может использоваться:

- микроволновая индукция (карты, брелоки, браслеты, метки стандарта Mifare 13,56 МГц с установленной защитой протокола версии iLocks);
- дистанционное открытие;
- мобильное приложение;
- коды разблокировки;
- биометрия (отпечаток пальца).

Приложение №1
ФОРМА РЕКЛАМАЦИИ (ПРЕТЕНЗИИ)

Письмо-претензия.
(по факту брака (недостачи) товара)

Исх. № ____
"__"_____ 20_ г.

Куда _____
(наименование организации)
Кому _____
(Ф.И.О. руководителя)

П Р Е Т Е Н З И Я № _____

На основании договора № _____ от "___"_____ 20__ г., накладной № _____ от "___"_____ 20__ г., счету № _____от "___"_____ 20__ г. в адрес
_____
(наименование организации, которая предъявляет претензию)
поступили товары _____
(наименование товаров)
по цене _____ руб. в количестве _____ на сумму _____ руб.

Данные товары поступили _____
(вид транспортного средства)

При проверке товара по качеству (количеству) было установлено, что по накладной, счету, значится:
_____
_____.
Фактически оказалось _____
_____
_____.
Брак (недостача) на сумму _____ руб. образовался(сь) по вине поставщика (перевозчика, изготовителя).
Данный факт подтверждается актом № _____ от "___"_____ 20__ г.

На основании изложенного и руководствуясь ст. ____ договора № _____ от "___"_____ 20__ г.,

П Р О Ш У:
Произвести замену бракованного товара на новый.
Приложения:
1. Акт приемки товара № _____.
2. Удостоверение представителя _____ № _____ от "__"_____ 20_ г.
3. Товарно-транспортная накладная № _____.
4. Другие документы, обосновывающие претензию на _____ листах.

Руководитель предприятия _____ _____
(подпись) *(фамилия, инициалы)*

Приложение №2
ФОРМА АКТА ПОДТВЕРЖДЕНИЯ ВВОДА ОБОРУДОВАНИЯ В ЭКСПЛУАТАЦИЮ

№_____

Место составления:
_____
_____

Дата:
_____

Мы, нижеподписавшиеся:_____
(эксплуатант, монтажная организация при наличии)

настоящим подтверждаем, что замок серии iLOCKS IS711F 433+BLE
_____
(производитель, модель иная идентификационная информация)

Установлены по адресу:
_____
_____

Установка осуществлена надлежащим образом, с соблюдением требований руководства по эксплуатации, паспорта оборудования и инструкции по монтажу/установке.

Члены комиссии:

1. _____
ФИО, подпись, печать (при наличии)

2. _____
ФИО, подпись, печать (при наличии)

3. _____
ФИО, подпись, печать (при наличии)

4. _____
ФИО, подпись, печать (при наличии)

5. _____
ФИО, подпись, печать (при наличии)

Приложение №3
ФОРМА ЗАПИСЕЙ О ПРОВОДИМОМ РЕМОНТЕ

КРАТКИЕ ЗАПИСИ О ПРОИЗВЕДЕННОМ РЕМОНТЕ

Замок серии iLOCKS IS711F 433+BLE

№/заводское обозначение_____предприятие, дата:_____

Наработка с начала эксплуатации_____
(параметр, характеризующий ресурс или срок службы)

Причина поступления в ремонт_____
_____
_____

Сведения о произведенном ремонте (вид ремонта и краткие сведения о ремонте)____
_____
_____
_____

Приложение №4
УЧЕТ ПРОВЕДЕННЫХ РАБОТ ПО ТЕХНИЧЕСКОМУ ОБСЛУЖИВАНИИЮ

Краткое содержание работы	Установленный срок выполнения	Дата выполнения	Должность, фамилия и подпись	
			выполнившего работу	проверившего работу

Приложение №5
СВИДЕТЕЛЬСТВО ОБ УПАКОВКЕ

Замок серии iLOCKS IS711F 433+BLE

_____ № _____
обозначение заводской номер

Упакованы Изготовителем согласно требованиям действующей технической документации.

_____ _____ _____
должность личная подпись расшифровка подписи

_____
год, месяц, число

Приложение №6
СВЕДЕНИЯ О ИЗГОТОВИТЕЛЕ (ПОСТАВЩИКЕ)

Страна происхождения: Разработано в России. Произведено в Китае по заказу: Общество с ограниченной ответственностью «ИНТЕЛЛЕКТ СТАЙЛ» ИНН: 2312239077, Адрес: 350018, Россия, Краснодарский край, г. Краснодар, ул. Магистральная, д.3, Тел.: +7(861)299-12-29; 8-800-200-82-84; e-mail: sale@ilocks.ru; web_site: www.ilocks.ru

Сборка, комплектация и упаковка товара произведена в России компанией ООО «ИНТЕЛЛЕКТ СТАЙЛ» ИНН: 2312239077, отдел комплектации: тел.: +7(861)219-30-30

Правообладатель торговой марки iLocks на территории РФ: ООО «ИНТЕЛЛЕКТ СТАЙЛ» ИНН: 2312239077.