ОБЩЕСТВО С ОГРАНИЧЕННОЙ ОТВЕТСТВЕННОСТЬЮ
«ИНТЕЛЛЕКТ СТАЙЛ»

РУКОВОДСТВО ПО ЭКСПЛУАТАЦИИ ЭЛЕКТРОННОГО КОДОВОГО ДВЕРНОГО ЗАМКА ДЛЯ ГОСТИНИЦ, АПАРТАМЕНТОВ, КВАРТИР, ОФИСОВ, ОБЩЕЖИТИЙ iLOCKS IS711F 433+BLE

РЭ- iLOCKS IS711F 433+BLE

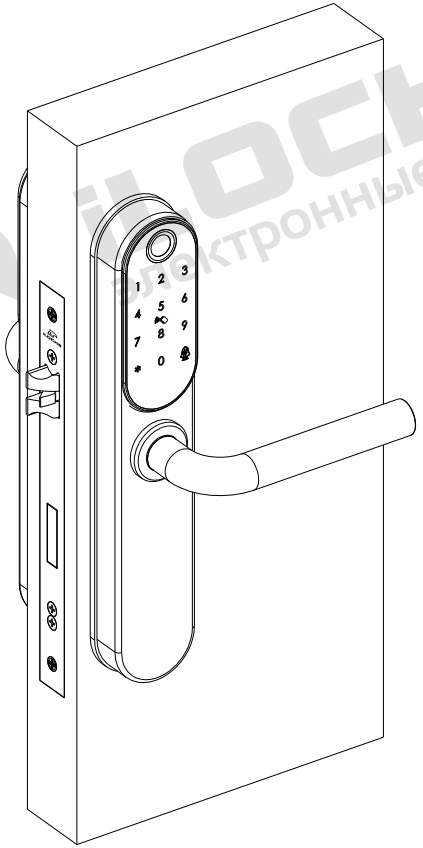

г. Краснодар, 2026 г.

СОДЕРЖАНИЕ

1. Основные сведения....3
2. Конструкция....3
3. Принцип действия....5
4. Основные характеристики....5
5. Установка замка....6
6. Установка и настройка программного обеспечения....13
7. Правила эксплуатации....13
8. Техническое обслуживание....14
9. Транспортирование и хранение....15
10. Сведения об утилизации оборудования и составных частей....15
Приложение 1: Шаблон для выполнения отверстия....16

iLOCKS электронные замки

1. ОСНОВНЫЕ СВЕДЕНИЯ

1.1. Руководство по эксплуатации распространяется на электронные замки серии iLOCKS IS711F 433+BLE, предназначенные для управления доступом гостей в номера и персонала гостиницы, офиса и УК в помещения и служебные зоны.

1.2. Запрещается копировать данное руководство и передавать его третьим лицам, за исключением авторизованных компаний и пользователей.

2. КОНСТРУКЦИЯ

2.1. Конструкция и габаритные характеристики замков типа iLOCKS IS711F 433+BLE представлены на рисунке №1.

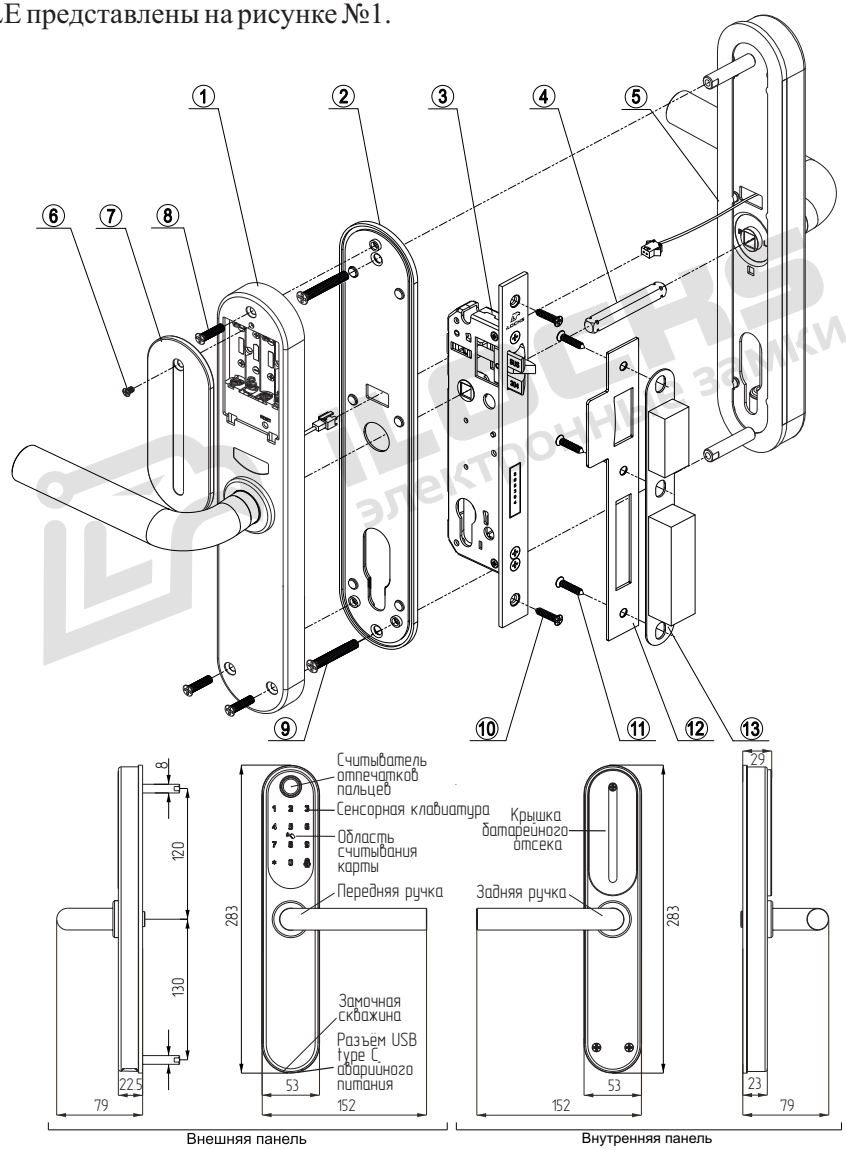

Рисунок №1 – Структурная схема (спецификация) замков типа iLOCKS IS711F 433+BLE

Таблица 1. Спецификация

1 Задняя (внутренняя) панель с батарейным отсеком — x1	2 Монтажная пластина задней панели — x1	3 Врезной замок (механизм замка) — x1
4 Большой четырехгранный шток: 8x8x60, 8x8x70, 8x8x80 мм* — x1	5 Передняя (внешняя) панель с комплектом механических ключей — x1	6 Винт крышки батарейного отсека, 4x8 мм — x1
7 Крышка батарейного отсека — x1	8 Винт крепления задней (внутренней) панели, 5x18 мм — x3	9 Крепежный винт: 5x30, 5x40,5x50 мм* — x2
10 Саморез крепления врезного замка, 4x20 мм — x2	11 Саморез крепления ответной части, 4x20 мм — x3	12 Ответная часть дверного замка — x1
13 Запорная коробка — x1		

** Длина большого четырехгранного штока (№4) и крепежных винтов (№9) может быть изменена в зависимости от толщины дверного полотна по предварительной договоренности с производителем изделия.*

*** Производитель оставляет за собой право вносить изменения в дизайн и комплектацию изделия, не ухудшающие характеристики устройства в целом, без предварительного уведомления и изменения руководства и паспорта изделия.*

3. ПРИНЦИП ДЕЙСТВИЯ

3.1. Запирание производится 4-ригельным врезным замком .

3.2. Система состоит из дверного замка, карт, считывателя карт и программного обеспечения (ПО).

3.3. Способы разблокировки:

- микроволновая индукция (для разблокировки можно использовать: карты, брелоки, браслеты, метки стандарта Mifare 13,56 МГц с установленной защитой протокола версии iLocks. При контакте со считывателем электронного замка, один раз мигает синий индикатор и подается однократный звуковой сигнал – необходимо повернуть ручку вниз и открыть дверь);
- дистанционное открытие;
- мобильное приложение;
- коды разблокировки;
- биометрия (отпечаток пальца).

3.4. Время разблокировки: если дверь не была открыта после разблокировки электронного замка, то через 5 секунд электронный замок будет вновь заблокирован.

3.5. Функция сигнализации: если дверь закрыта не полностью (ригели механизма замка не полностью выдвинуты), или если кто-то пытается придержать ригели, включается сигнализация и начинает мигать индикатор на считывателе электронного замка.

3.6. Сигнал о низком уровне заряда батарей. При падении напряжения ниже 4,8В, при каждом открытии электронного замка, подается троекратный звуковой сигнал, после чего механизм электронного замка разблокируется. В таком режиме, электронный замок можно открыть около 50 раз. При падении напряжения ниже 4,5В электронный замок с помощью бесконтактной карты открыть будет невозможно. Для открытия электронного замка с разряженными батареями воспользуйтесь аварийным механический ключом, либо разъемом аварийного питания USB type C.

4. ОСНОВНЫЕ ХАРАКТЕРИСТИКИ

4.1. Комплектация замка:

- Передняя панель с ручкой, считывателем, кодовой панелью, сканером отпечатка пальца - 1 шт.;
- Задняя панель с ручкой и батарейным отсеком - 1 шт.;
- Врезной механизм замка - 1 шт.;
- Комплект механических ключей - 1 шт.;
- Комплект фурнитуры для монтажа;
- Ответная планка - 1 шт.;
- Запорная коробка - 1 шт.

4.2. Дополнительные компоненты системы (приобретаются отдельно):

- Карта ;
- Портативный программатор;
- Программное обеспечение (ПО) на русском языке.

4.3. Основные технические характеристики представлены в таблице 2.

Таблица 2. Характеристики

Рабочее напряжение	4,5~6,0 В постоянного тока
Источники питания	4 алкалиновые батареи AAA 1,5 В
Срок службы батарей	15000 срабатываний
Записи о срабатываниях	1990 последних записей
Операционная система	Windows 10 или более поздние
Рабочая частота	13,56 МГц (карта Mifare), Sub-1G (433МГц), BLE 4.2
Расстояние считывания	< 2 см
Рабочая влажность	10-95% отн. влажности
Рабочая температура	– 20 ~ + 50 °C
Ток в режиме покоя	< 25 мкА
Рабочий ток	< 200 мА
Программное обеспечение	iLocks

5. УСТАНОВКА (МОНТАЖ) ЗАМКА

Для работы системы необходимо выполнить установку механических частей, соединить клеммы считывателя и батарейного отсека, а также произвести установку ПО.

К монтажу, технической эксплуатации и техническому обслуживанию изделия может быть допущен аттестованный персонал специализированных организаций, имеющих соответствующие лицензии, ознакомленный с настоящим руководством по эксплуатации и прошедший инструктаж по технике безопасности.

В случае неправильной эксплуатации или самостоятельной установки изделия пользователем или третьей стороной производитель не несет ответственности за возможные неисправности изделия и системы в целом, а также повреждения.

5.1. Подготовка дверного полотна.

Просверлите отверстие под врезной механизм замка (№3), согласно шаблону (Приложение 1).

Во избежание ошибок и повреждения дверей рекомендуется выполнять отверстия в соответствии с рекомендациями изготовителя двери. Выполнять отверстия следует в соответствии с шаблоном установки, приведенным в приложении №1, а также проверкой всех размеров приведенных в шаблоне и фактически приобретённым товаром (установочный шаблон может отличаться в зависимости от модификации электронного замка).

5.2. Изменение сторонности открывания замка и регулировка положения ручек.

Необходимо убедиться, что сторонность открывания двери (правое/левое), а также направление открывания (наружное/внутреннее) соответствует сторонности и направлению открывания замка.

5.2.1. Изменение сторонности открывания замка:

На задней стороне передней (внешней) панели (№5) необходимо провернуть шпиндель в положение с обозначением нужного вам направления ручки как показано на рисунке №2.1. Стрелка указывает на положение ручки:

L - левое открывание (ручка на внешней панели направлена в левую сторону).

R - правое открывание (ручка на внешней панели направлена в правую сторону).

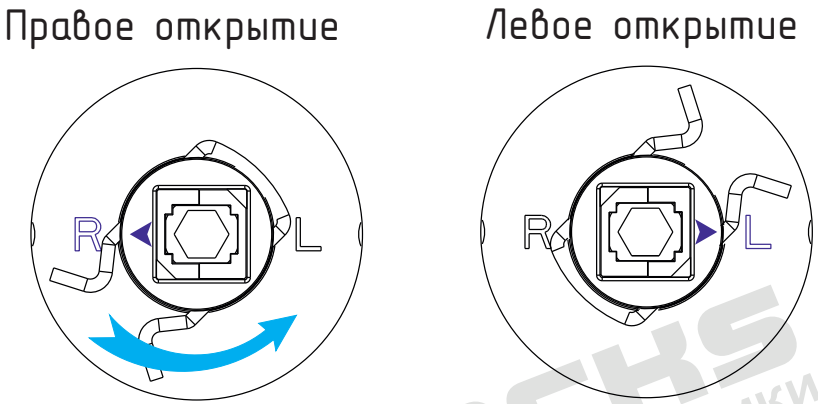

Рисунок №2.1 – Изменение сторонности открывания замка

5.2.2. Регулировка положения ручек.

Отрегулируйте положение передней и задней ручек как показано на рисунках №2.2; №2.3.

Открутите винт внутри ручки с помощью шестигранного ключа, установите ручку в нужное положение и закрутите винт, таким образом, чтобы ручка была плотно зафиксирована и не имела люфта.

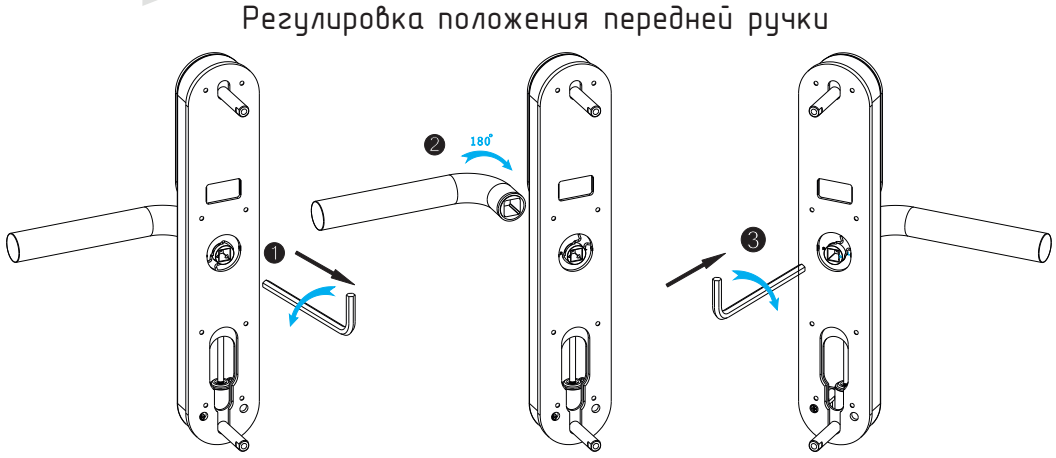

Рисунок №2.2 – Регулировка положения передней ручки

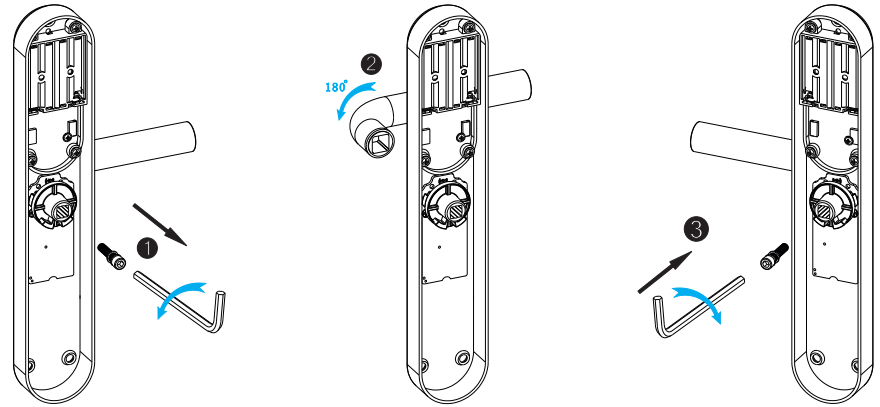

Рисунок №2.3 – Регулировка положения задней ручки

5.2.3. Изменение направления открывания врезного замка:

Поднимите вверх фиксатор ригеля на корпусе врезной части замка (№3), как показано на рисунке №2.4.

Задвиньте ригель внутрь корпуса врезного механизма. Поверните ригель внутри корпуса врезного механизма в нужное положение (Рисунок №2.4).

Отпустите ригель, он должен вернуться в исходное положение.

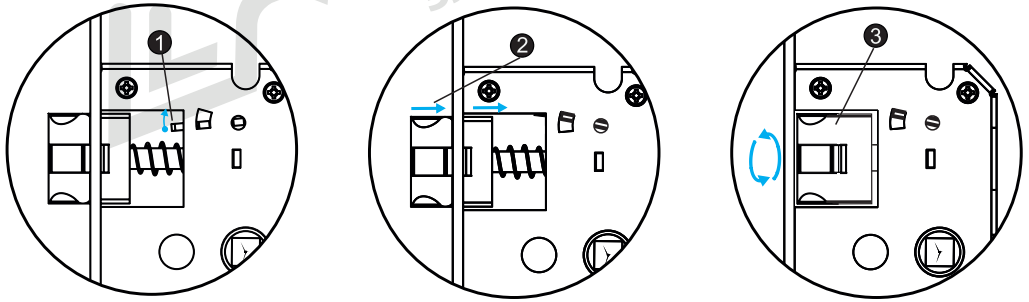

1. Поднимите фиксатор ригеля

2. Задвиньте ригель в паз удерживая фиксатор

3. Переверните ригель

Рисунок №2.4 – Изменение направления открывания врезного замка

5.3. Установка врезного механизма замка

Установите врезной механизм замка (№3) в подготовленное в двери отверстие и зафиксируйте его с помощью отвертки саморезами крепления врезного замка (№10) на двери как показано на рисунке №3.

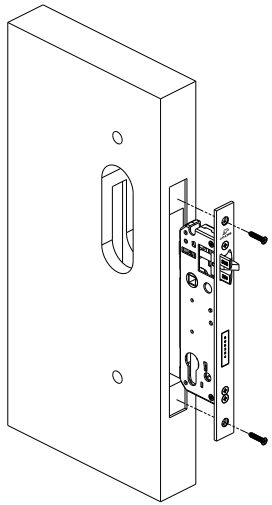

Рисунок №3 – Установка врезного механизма замка

5.4. Установка большого четырехгранного штока

Установите большой четырехгранный шток (№4) в муфту, расположенную с задней стороны передней (внешней) панели замка (№5) как показано на рисунке №4:

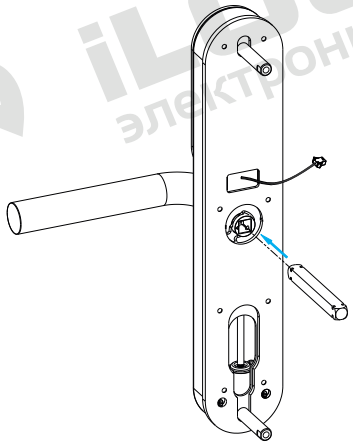

Рисунок №4 – Установка большого четырехгранного штока

5.5. Установка передней (внешней) панели.

Кабель от считывателя со штекером 2 р проведите в отверстие в двери над врезным механизмом.

Совместите большой четырехгранный шток (№4) с отверстием в ручке на передней (внешней) панели (№5), и установите переднюю панель как показано на рисунке №5.

Проверьте отсутствие перегибов шлейфа от считывателя передней панели электронного замка.

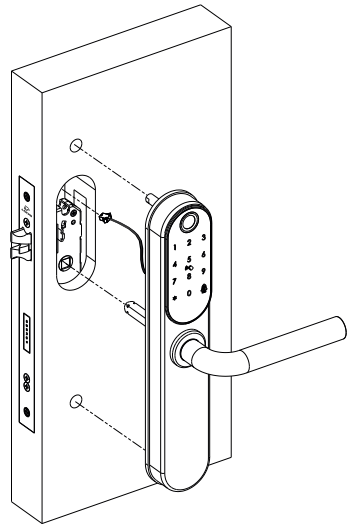

Рисунок №5 – Установка передней (внешней) панели

5.6. Установка задней (внутренней) панели.

Установите монтажную пластину задней панели (№2) на дверь с внутренней стороны и зафиксируйте ее двумя крепежными винтами (№9) как показано на рисунке №6.1.

Соедините коннекторы 2р (штекер на 2 посадочных места) как показано на выноске. Совместите большой четырехгранный шток (№4) с отверстием в ручке на задней (внутренней) панели (№1). Закрепите заднюю панель на двери винтами крепления задней панели (№8) как показано на рисунке №6.2.

Проверьте отсутствие перекосов задней панели и отсутствие перегибов шлейфов, затяните винты крепления задней панели (№8) с помощью отвертки.

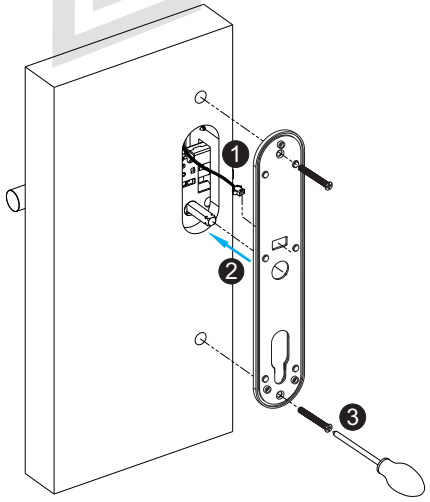

Рисунок №6.1 – Установка монтажной пластины задней (внутренней) панели

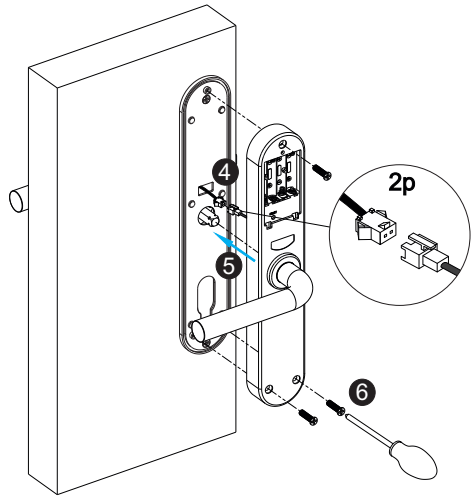

Рисунок №6.2 – Установка задней (внутренней) панели

5.7. Крепление панелей.

После установки передней (внешней) панели (№5) и задней (внутренней) панели (№1), проверьте свободный ход передней (внешней) и задней (внутренней) ручек, как показано на рисунке №7. При нажатии на ручки, они должны самостоятельно возвращаться в исходное положение.

Если ручки не возвращаются в свое исходное положение, проверьте, насколько туго затянуты крепежные винты (№9) и, при необходимости, ослабьте их, но не допускайте разбалтывания. Отрегулируйте ход ручек как описано выше, иначе это может привести к выходу из строя механизма ручек.

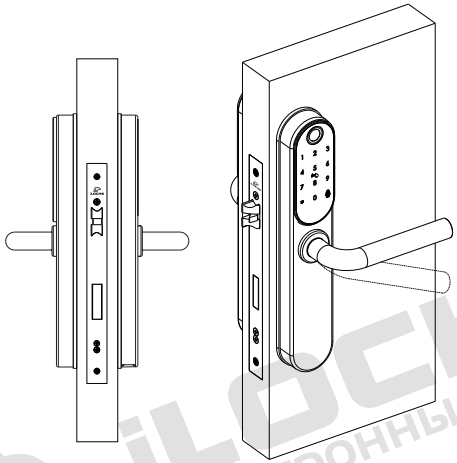

Рисунок №7 – Крепление панелей

5.8. Доступ к полуцилиндру (замочной скважине) и разъему аварийного питания USB type C.

Для того, чтобы открыть замок механическим ключом или получить доступ к разъему разъему аварийного питания USB type C откройте резиновую заглушку, расположенную в нижней части передней (внешней) панели замка (№5). Отведите заглушку вправо, по часовой стрелке, открыв доступ к полуцилиндру (замочной скважине) и разъему USB.

Откройте/закройте дверь механическим ключом (рисунок №8).

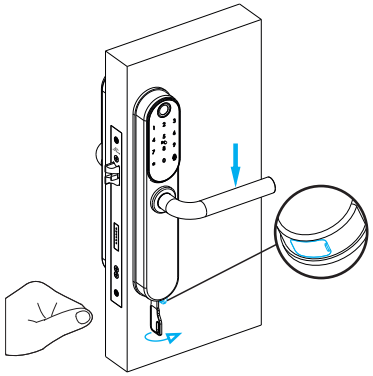

Внимание!
Не оставляйте механические ключи внутри помещения до завершения монтажа и настройки электронного замка.

Рисунок №8 – Доступ к полуцилиндру и аварийному разъему USB type C

5.9. Установка/замена батарей типа AAA.

Открутите винт крышки батарейного отсека (№6) и снимите крышку батарейного отсека (№7) с задней (внутренней) панели (№1) как показано на рисунке №9.

Установите 4 батареи AAA в батарейный отсек, соблюдая полярность. Установите крышку батарейного отсека на место и зафиксируйте крышку батарейного отсека с помощью винта крышки батарейного отсека как изображено на рисунке №9.

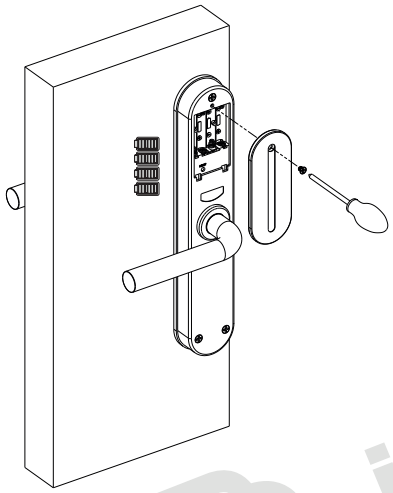

Внимание! Необходимо соблюдать полярность при установке батарей, в противном случае может произойти повреждение блока управления процессором или аккумуляторного блока.

Внимание! Когда напряжение батарей становится ниже 4,8 В, каждый раз, при поднесении карты для открытия двери, будет раздаваться предупреждающий звуковой сигнал. До полной разрядки батарей можно будет произвести еще около 50 открытий двери. Важно помнить, что замену батарей необходимо произвести вовремя.

Рисунок №9 – Установка/замена батарей типа AAA

5.10. Установка ответной части замка

Закрепите запорную коробку (№13) и ответную часть дверного замка (№12) на дверной коробке с помощью саморезов крепления ответной части (№11), как показано на рисунке №9.

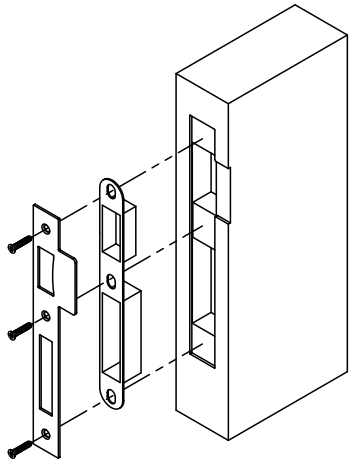

Рисунок №10 – Установка ответной части замка

6. УСТАНОВКА И НАСТОЙКА ПРОГРАММНОГО ОБЕСПЕЧЕНИЯ iLocks

6.1. Информацию по установке и настройке программного обеспечения iLocks см. в Руководстве по установке и настройке программного обеспечения iLocks.

7. ПРАВИЛА ЭКСПЛУАТАЦИИ

7.1. Замок должен использоваться только по назначению (см п. 1.1).

7.2. Для сохранения гарантии рекомендуется воздержаться от механических воздействий на считыватель, интерфейсные кабели, а также необоснованного нарушения конструктивной целостности изделия.

7.3. При монтаже электронного замка необходимо обеспечить минимальное расстояние от торцевой планки врезного замка (механизма замка) (№3) до ответной части дверного замка (№12) – 2 мм по всей поверхности. Все выдвижные защелки должны свободно заходить в отверстия ответной планки.

7.4. Запрещается разбирать замок неспециалистам; при возникновении такой необходимости разборку следует выполнять под руководством специалиста с соответствующей квалификацией.

7.5. Эксплуатация электронного замка с разряженными батареями недопустима.

7.6. Использование механических ключей в качестве основного средства разблокировки электронного замка запрещено. Это может привести к выходу из строя аварийного средства разблокировки замка. Механические ключи необходимы только для аварийного открытия замка в случае полного разряда батарей для их замены.

7.7. Для разблокировки электронного замка IS711F 433+BLE может использоваться:

- микроволновая индукция (карты, брелоки, браслеты, метки стандарта Mifare 13,56 МГц с установленной защитой протокола версии iLocks;
- дистанционное открытие;
- мобильное приложение;
- коды разблокировки;
- биометрия (отпечаток пальца).

7.8. После монтажа электронного замка в дверное полотно, электронный замок находится в заводском режиме. В данном режиме, наружная и внутренние ручки открывают электронный замок без использования карточек. Для перевода электронного замка в рабочий режим, необходимо провести следующие операции:

- Выпустите «Карту настройки комнаты» и коснитесь ею замка.
- Выпустите «Карту настройки времени» и коснитесь ею замка.
- Выпустите «Карту постояльца» и коснитесь ею замка для проверки (когда раздастся один звуковой сигнал и замигает синий индикатор, вы можете нажать ручку вниз, чтобы открыть дверь).

Примечание: пожалуйста, при конфигурации замка используйте по порядку следующие карты: «Карта настройки комнаты» + «Карта настройки времени», или вы можете использовать портативный программатор для быстрой настройки замков.

7.9. Звуковые сигналы при некорректной настройке/работе электронного замка. В таблице 3 приведено описание звуковых сигналов.

Таблица 3. Звуковые сигналы

Звуковой сигнал неправильного открытия	**Ошибка/Причина**
2 звуковых сигнала	- Блокировка изнутри. Электронный замок заперт на «ночную щеколду» изнутри номера.
3 коротких звуковых сигнала	- Ошибка времени. Время в электронном замке запрограммировано некорректно или закончился срок действия допуска. Требуется перевыпустить карту с настройкой времени и приложить к считывателю электронного замка; - Замок находится в режиме блокировки, установленном через ПО. Все карты доступа к замку временно не действуют; - Номер уже настроен. Повторная настройка электронного замка не требуется.
3 быстрых кратких звуковых сигнала	- Неправильный номер здания, этажа или замка.
4 коротких звуковых сигнала	- Карта зафиксирована как утерянная и была заблокирована; - Карта заменена. Была выпущена карта для замены предыдущей карты.
1 длинный звуковой сигнал (синяя индикация замка)	- Операция успешно выполнена при программировании, настройке электронного замка.
2 быстрых кратких, далее 2 раза по 2 коротких звуковых сигнала	- Малая мощность элементов питания. Требуется замена элементов питания.

8. ТЕХНИЧЕСКОЕ ОБСЛУЖИВАНИЕ

Электронный замок IS711F 433+BLE не требует постоянного технического обслуживания, а также не требуется смазка внутренних механизмов.

При эксплуатации электронного замка каждые 15 000 открываний замка, требуется замена элементов питания (см п.3.6 и таблица 2)

В случае выхода из строя электронного замка либо его отдельных частей, воспользуйтесь формой по ремонту и ТО в паспорте изделия.

9. ТРАНСПОРТИРОВАНИЕ И ХРАНЕНИЕ

9.1. Транспортирование изделий производится любым видом транспорта в соответствии с едиными правилами, действующими на данном виде транспорта.

9.2. Электронные замки должны храниться и использоваться в сухом, отапливаемом помещении, обеспечивающем сохранность изделий от механических повреждений и действия агрессивных сред.

9.3. Упаковка оборудования обеспечивает сохранность при транспортировке, хранении при условии надлежащего с ним обращения и соблюдения правил транспортировки. Используемая тара (упаковка) однократного использования, подлежит утилизации в соответствии с требованиями законодательства страны эксплуатации.

10. СВЕДЕНИЯ ОБ УТИЛИЗАЦИИ ОБОРУДОВАНИЯ И ЕГО СОСТАВНЫХ ЧАСТЕЙ

10.1. Изделие не содержит в своём составе опасных или ядовитых веществ, способных нанести вред здоровью человека или окружающей среде, поэтому утилизация изделия может производиться по правилам утилизации общепромышленных отходов.

10.2. Для подготовки к утилизации составных частей необходимо их демонтировать и удалить из изделия. Перед отправкой на утилизацию рекомендуется удалить всю информацию, записанную в памяти изделия.

10.3. Отправка на утилизацию составных частей изделия, признанных непригодными к дальнейшему использованию, осуществляется в соответствии с правилами, предусмотренными в организации, эксплуатировавшей изделие.

10.4. Методы утилизации определяются организацией, утилизирующей составные части изделия.

10.5. При утилизации пластиковые и металлические элементы могут быть подвергнуты вторичной переработке. Остальные компоненты (электронные платы, разъёмы и т.п.) содержат крайне малые величины драгоценных металлов и их вторичную переработку производить нецелесообразно.

Важно! Использованные батареи необходимо отправлять на переработку, и не выбрасывать с неперерабатываемыми отходами. Переработка и утилизация питательных элементов производится в соответствии с установленными требованиями страны эксплуатации!

Важно! Данный установочный шаблон имеет несколько модификаций. Обязательно проводите сверку размеров указанных в шаблоне с электронным замком приобретённым Вами. В случае необходимости, обратитесь к поставщику за установочным шаблоном соответствующим Вашей модификации электронного замка.

Приложение №1: Шаблон для выполнения отверстий

